EMP | 3000

Máquina para paletas

La producción está asegurada con éste excelente equipo de fabricación a gran escala. Distribuya sus productos e incremente sus ganancias con este modelo.

Su producción es de 3000 paletas por hora, trabaja con alcohol a una temperatura de -30 °C o glicol a una temperatura de -25 °C.

- Compresor de alta capacidad para obtener una refrigeración más eficiente con un bajo consumo de energía.
- Listo para trabajar en menos de media hora.
- Capacidad para 25 moldes.
- Producción de 3000 paletas de 80 grs. por hora

NSF®

C ETL LISTED US Intertek

HECHO EN MÉXICO

emerymark®

www.emerymark.com
Río Nilo 451 Col. San Carlos C.P. 44460
Guadalajara, Jal. México Tel. +52 33 3650 0803

EMP | 3000

*Medidas en centímetros

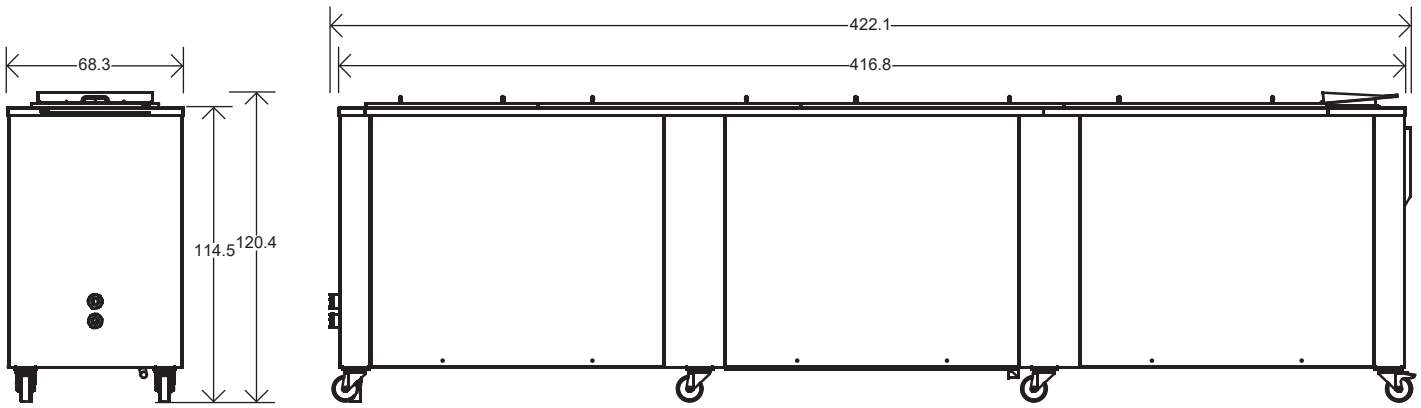

Dimensiones

Ancho	68.4 cm / 26.9"
Profundidad	421.9 cm / 166.1"
Altura	120.3 cm / 47.4"
Peso	930 kg / 2050.2 lb

Tina

Capacidad	600 lt. / 158.5 gal.
Producción	3000 pzas/h de 80 gr.

Refrigerante

Tipo	404 A

Instalación — Trifásica

Pastilla termomagnética	150 AMPS
Cable de alimentación	00 AWG
Voltaje	220 / 3 / 60
Tipo de clavija	CONEXIÓN DIRECTA A CAJA DE DESCONEXIÓN O CENTRO DE CARGA CON TÉRMJCA INDEPENDIENTE PROTECCIÓN DE 150 AMPERIOS O ENCHUFE INDUSTRIAL DE 150 AMPERIOS CON PROTECCIÓN TÉRMICA DE 150 AMPERIOS, 4 HILOS, 3 FASES MÁS TIERRA

Compresor — Trifásica

Cantidad	1
Potencia	30 HP
Consumo	15.9 KW

Bomba — Trifásica

Cantidad	2
Potencia	4 HP c/u
Consumo	2.98 KW c/u

•La máquina tiene 2 coples de 1 1/2" para entrada y salida de agua.

Agua **Trifásica**

*Esta información puede variar sin previo aviso.

emerymark®

www.emerymark.com
Río Nilo 451 Col. San Carlos C.P. 44460
Guadalajara, Jal. México Tel. +52 33 3650 0803